PARTICOLARI VASCA DI ACCUMULO
Scala 1:40

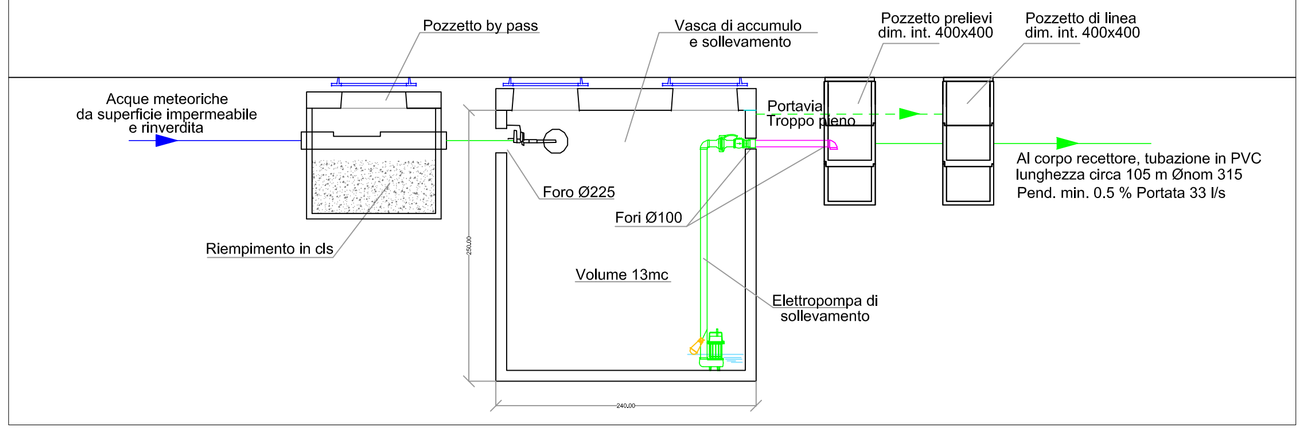

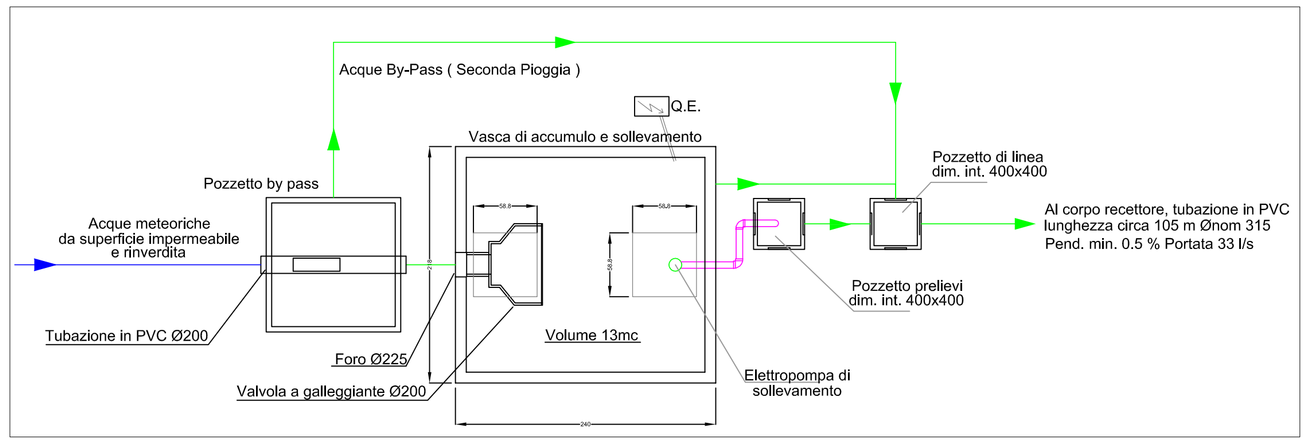

PARTICOLARI POSA IN OPERA
VASCA DI ACCUMULO
Scala 1:40

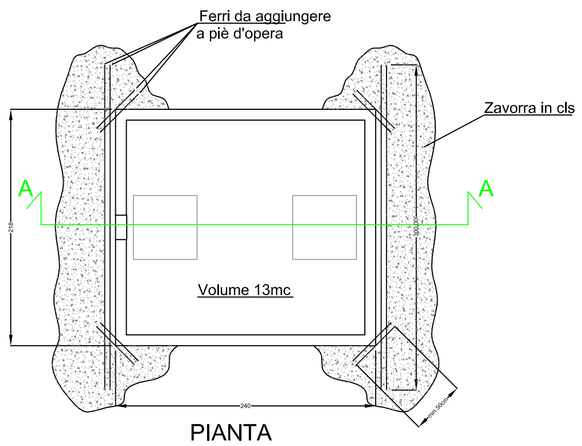

PIANTA

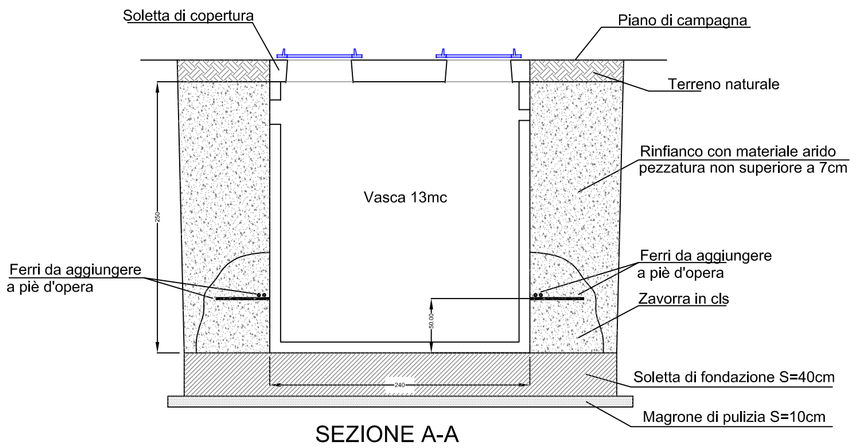

SEZIONE A-A

PARTICOLARI ESECUTIVI
NUOVE LINEE DI SMALTIMENTO ACQUE
Scala 1:20

PARTICOLARE 1

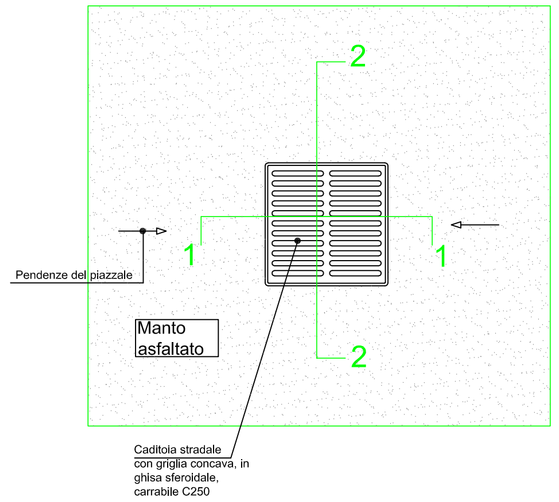

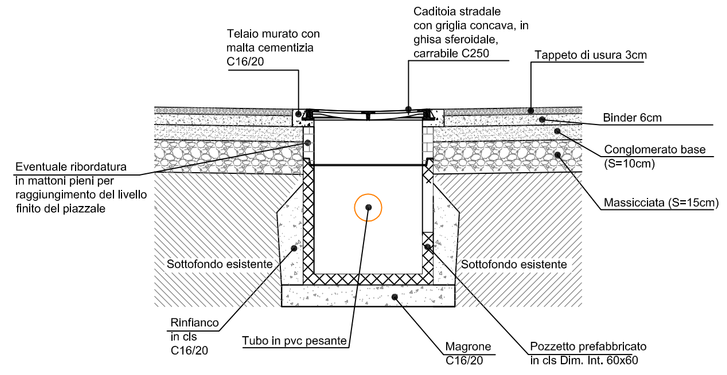

SEZIONE 1-1

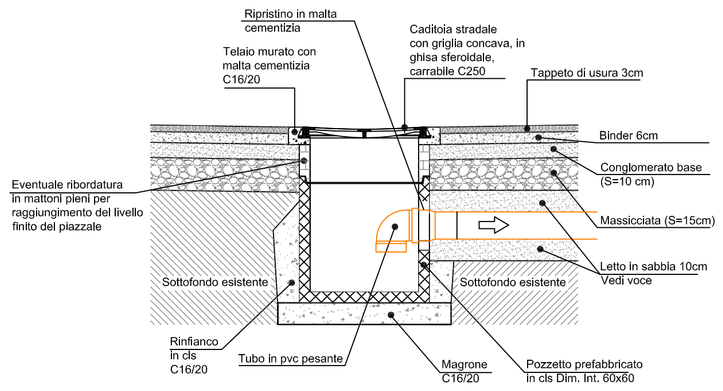

SEZIONE 2-2
POZZETTO INIZIO LINEA

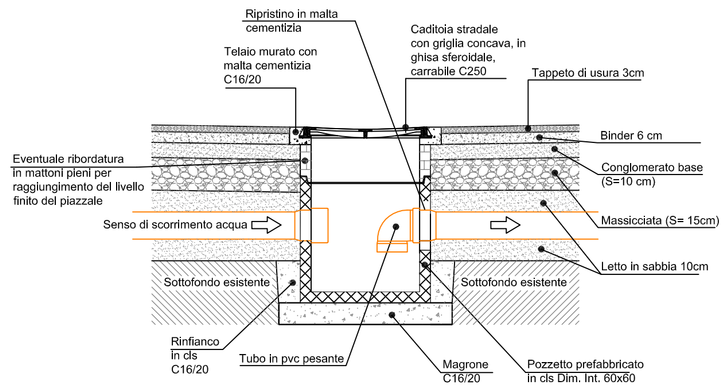

SEZIONE 2-2
POZZETTO PASSANTE

Rev.	Data	Descrizione	Disegnatore	Visto
0	24/03/2017	PROGETTO ESECUTIVO EMISSIONE PER APPALTO	L. CORTI	

Progetto: PROGETTO OPERATIVO DI MESSA IN SICUREZZA — Formato: A1

Titolo: Area ex discarica Via W Tobagi 16/a Montale
Particolari esecutivi nuove linee di smaltimento acque meteoriche — Scala: 1:40 1:20

Progettazione
Dott. Ing. Antonio Matucci
Dott. Chim. Gian Luca Serravalli
Dott. Geol. Giorgio Matassi

Disegno N°: CI853-004-CIV-R0 — Note — Foglio: 1/1

Proprietà e Committente: CIS s.p.a.
Via W. Tobagi, 16/a – Montale (PT)

OGNI DIRITTO E' RISERVATO, E' VIETATA LA RIPRODUZIONE ED ALTRI USI SENZA PREVENTIVA AUTORIZZAZIONE SCRITTA.