PLANIMETRIA FONDAZIONI
SCALA 1:200

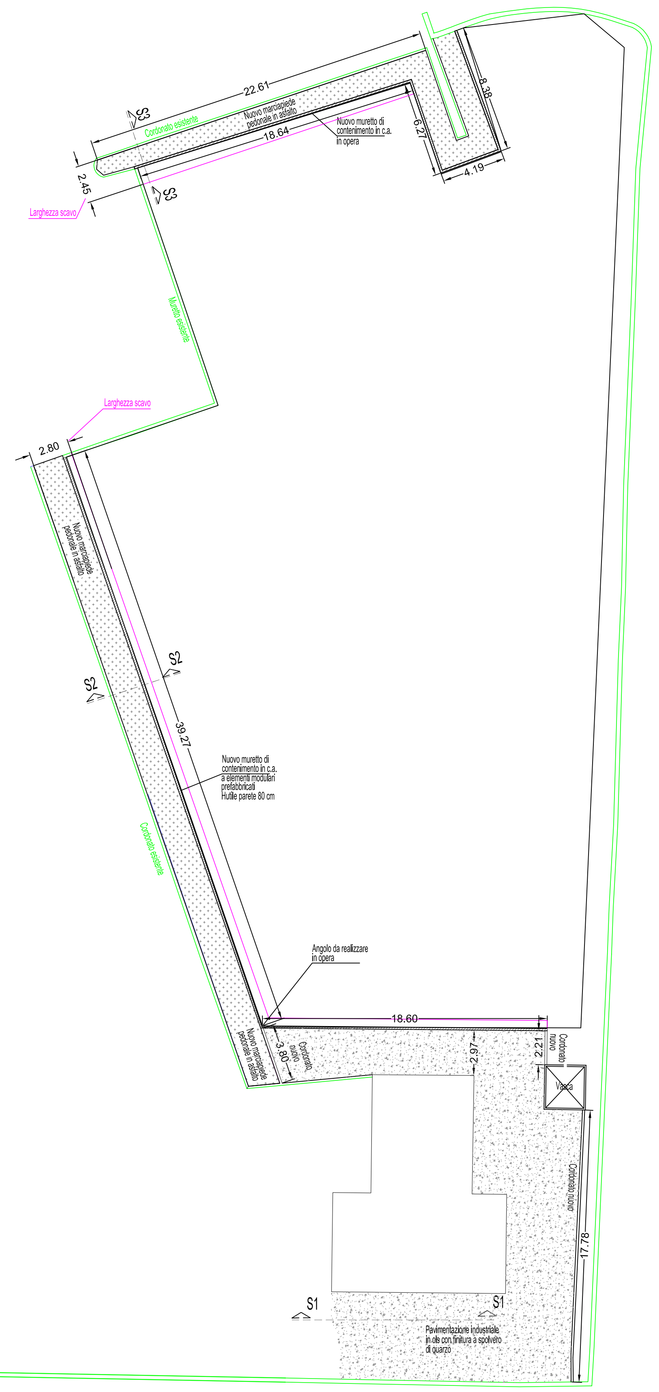

SEZ S2 PARTICOLARE MURETTO PREFABBRICATO
SCALA 1:10

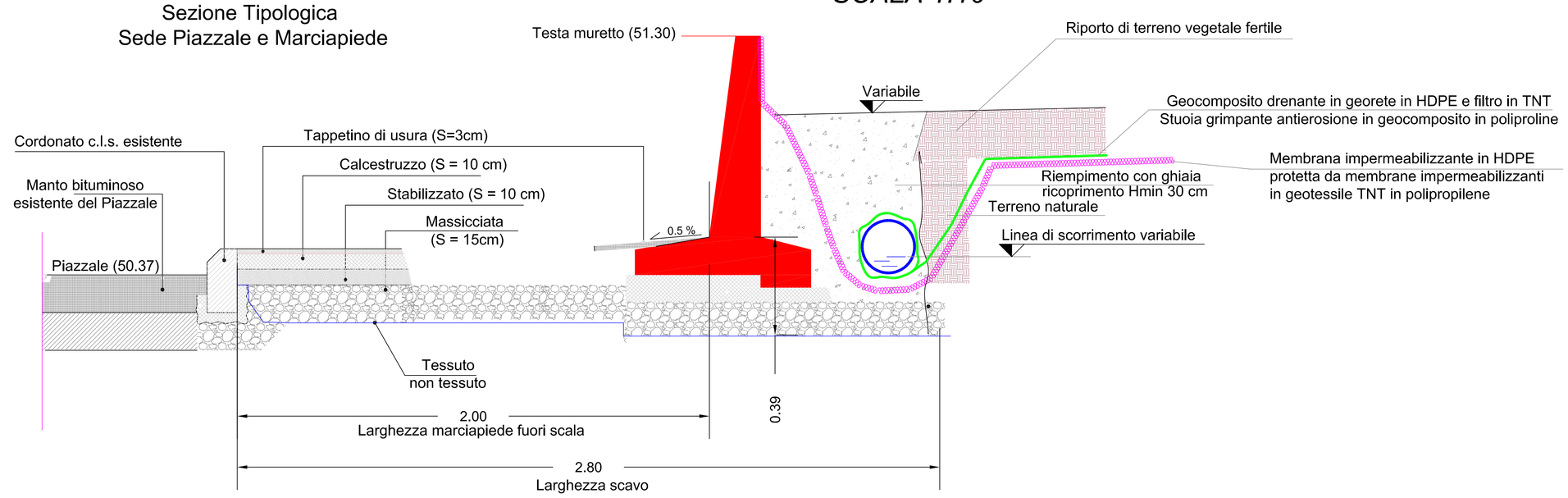

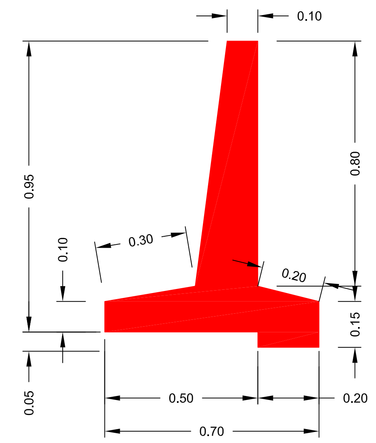

Per la corretta messa in opera del muretto attenersi alle istruzioni del prefabbricatore

SEZIONE S3
NUOVO MURO DI CONTENIMENTO IN OPERA LATO PIAZZALE
SCALA 1:10

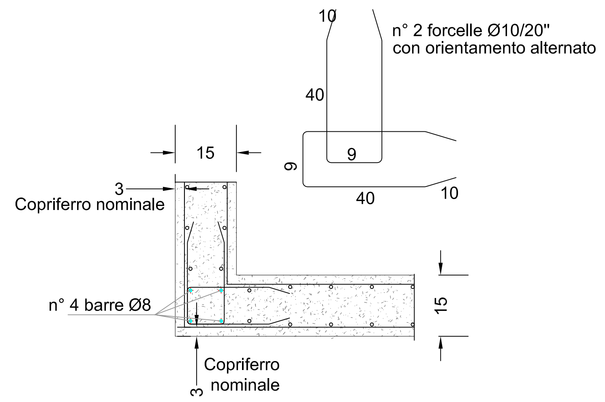

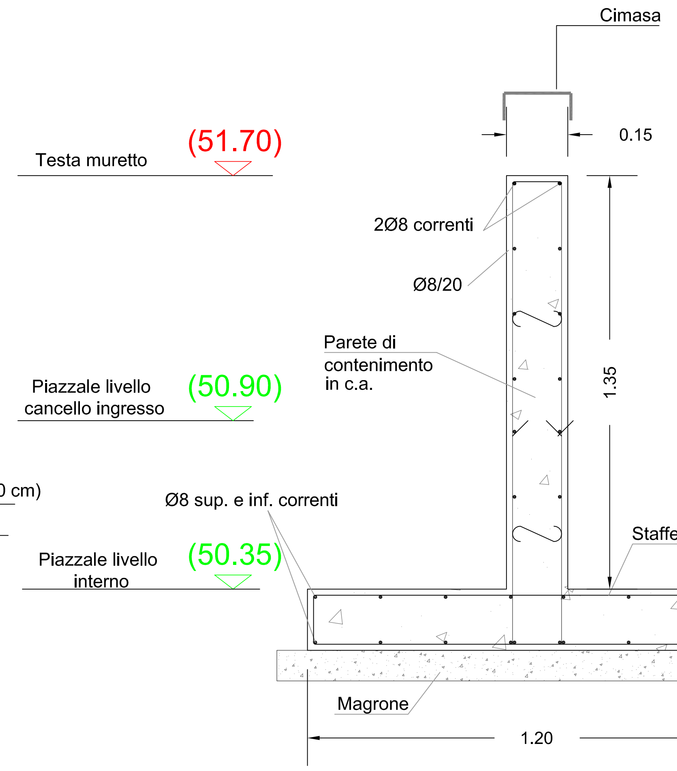

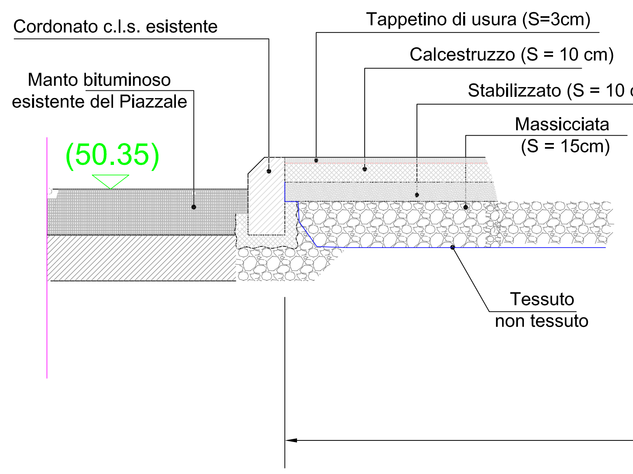

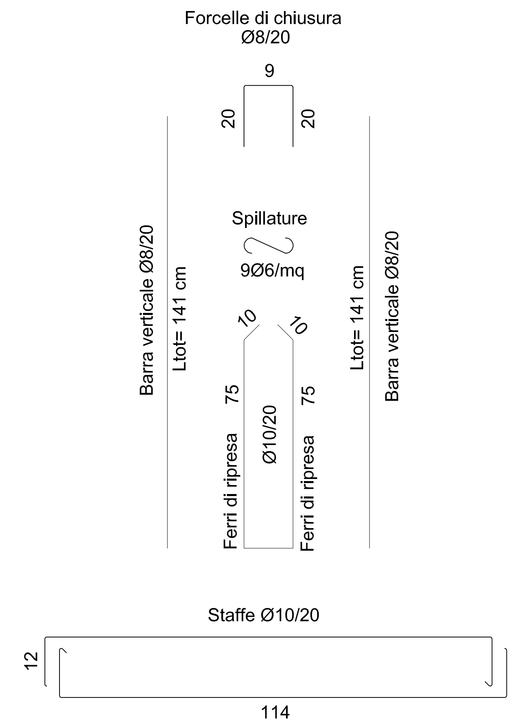

Note Generali

- Le sovrapposizioni dei ferri longitudinali devono essere pari ad almeno 40 volte il diametro;
- le sovrapposizioni delle reti e.s. devono essere pari ad almeno due maglie contigue;
- sotto la soletta di fondazione dei fabbricati prevedere una massicciata con materaiale arido opportunamente costipato di media pezzatura;
- per le canalizzazioni in terra e per i "fori" sulla struttura per il passaggio dei tubi, fare riferimento ai disegni di impianto e alle indicazioni della D.L.;

Materiali

- cls a prestazione garantita Classe C25/30 per plinti fondazioni e solette, classe di esposizione XC2, classe, di consistenza S4 rapporto massimo acqua/cemento 0,6, minimo contenuto in cemento 300 kg/m3, Diametro max 30 mm (secondo UNI EN 206,UNI 11104:2004)

NOTA: Gli impianti di produzione con processo industrializzato di cls preconfezionato devono essere dotati di un sistema permanente di controllo della produzione certificato da organismi terzi indipendenti.

- acciaio in barre e reti elettrosaldate tipo B450C ad alta duttilità controllato e saldabile

NOTA: È ammesso esclusivamente l'impiego di acciai saldabili qualificati e controllati secondo § 11.3.1.2. e § 11.3.2.11 NTC2008.

SEZIONE S1 DETTAGLIO
NUOVA PAVIMENTAZIONE INDUSTRIALE

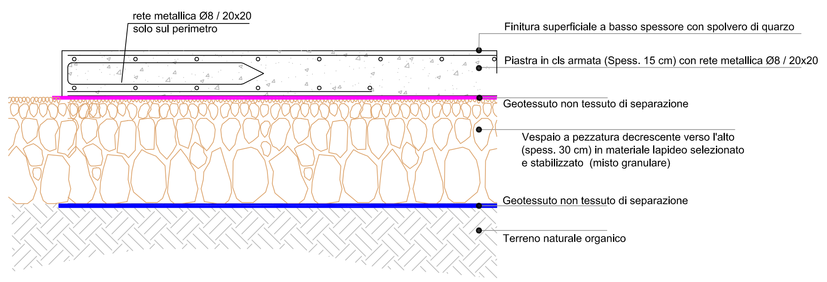

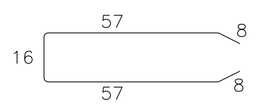

Forcelle Ø8/20"

SEZIONE TIPO
PACCHETTO ASFALTO

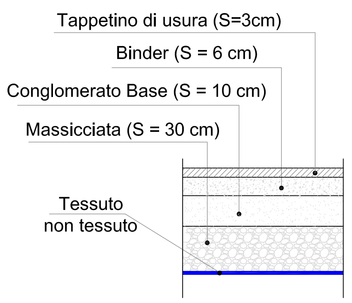

Rev.	Data	Descrizione	Disegnatore	Visto
0	24/03/2017	PROGETTO ESECUTIVO EMISSIONE PER APPALTO	L. CORTI	

Progetto: PROGETTO OPERATIVO DI MESSA IN SICUREZZA

Titolo: Area ex discarica Via W Tobagi 16/a Montale
Pianta fondazioni

Formato: A0 — Scala: // — Foglio: 1/1

Progettazione
Dott. Ing. Antonio Matucci
Dott. Chim. Gian Luca Serravalli
Dott. Geol. Giorgia Matossi

Disegno N° CI853-006-CIV-R0 — Note

Proprietà e Committente
CIS S.p.A.
Via W. Tobagi, 16/a – Montale (PT)

OGNI DIRITTO E' RISERVATO, E' VIETATA LA RIPRODUZIONE ED ALTRI USI SENZA PREVENTIVA AUTORIZZAZIONE SCRITTA.